Vibratec® akustikprodukter

VT4103-VT4128

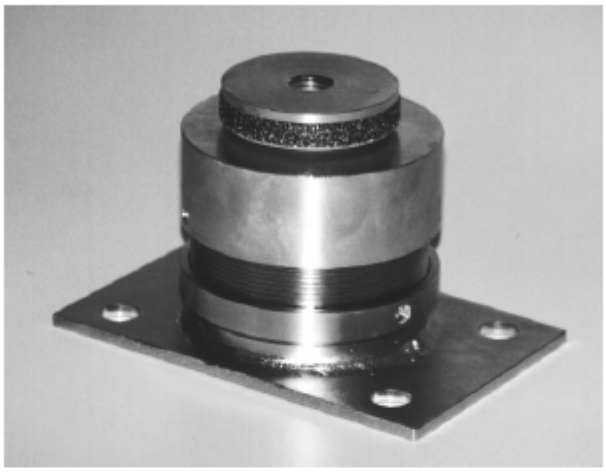

全金属弹簧减震器

描述

由高拉力钢制成的弹簧或由 18/8 不锈钢制成的防振垫。镀锌钢制成的外壳。

特征

非常软的隔离件，带可调节阻尼器。
专用于移动装置的吊架。
固有频率：5-9 Hz
机械强度：5 g
温度范围：-90℃至+300℃

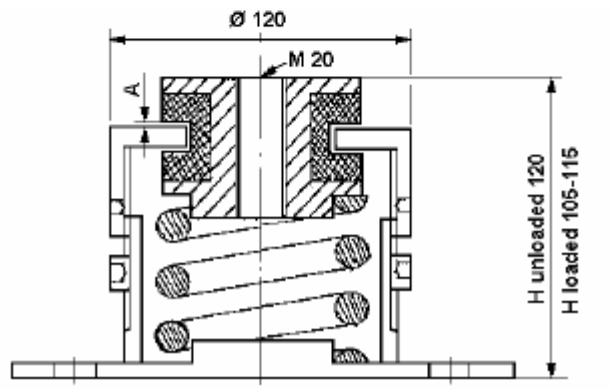

底板可做成椭圆形或矩形，见下图。

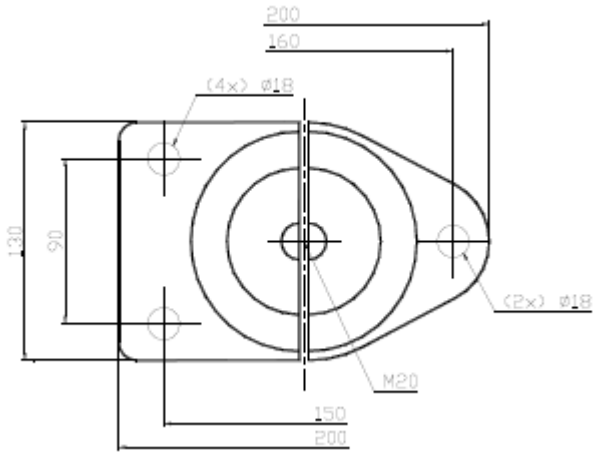

型号	负载范围，daN (≈ kg)	衰减	放大因子（Q）
VT4103	150-350	未衰减	8-12
VT4105	250-500	未衰减	8-12
VT4108	300-800	未衰减	8-12
VT4113	150-350	低衰减	6-10
VT4115	250-500	低衰减	6-10
VT4118	300-800	低衰减	6-10
VT4123	150-350	高衰减	3-5
VT4125	250-500	高衰减	3-5
VT4128	300-800	高衰减	3-5

应用

推进发动机、发电机组、压缩机和夹板舱等的吊架。

安装

当悬吊装置处于工作条件时，须调节内置阻尼器。转动外壳上部进行调节，直到外壳与阻尼器防振垫之间的距离（A）为 2 mm。
根据负载大小，安装件的高度（H）应为 105-115mm。
正确调节阻尼器后，所有方向上的最大位移将为±4mm。

China
Tel: +86 512 65508011
www.vibratec-cn.com
szningyuan@126.com

Sweden
Tel: +46 176 20 78 80
www.vibratec.se
info@vibratec.se